Настенные кондиционеры

Четкость линий.
Низкое энергопотребление

ASYG07/09/12LE

Для ASYG07/09/12LE

ASYG14LE

Для ASYG14LE

Беспроводной пульт

ASYG07LE CLASS A ALL DC
C 2,10 кВт H 3,00 кВт

ASYG09LE CLASS A ALL DC
C 2,50 кВт H 3,20 кВт

ASYG12LE CLASS A ALL DC
C 3,40 кВт H 4,00 кВт

ASYG14LE CLASS A ALL DC
C 4,40 кВт H 5,00 кВт

Компактность

Внутренний блок

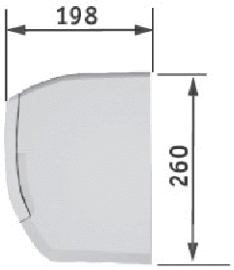

Для ASYG07/09/12LE

Внутренний блок

Для AOYG07/09/12LE

Рациональное и эффективное расположение трубок испарителя

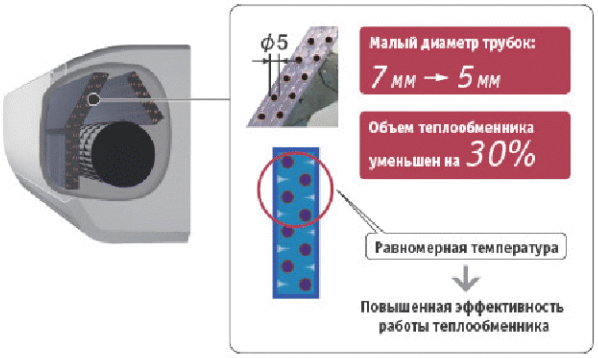

Характеристики

Наименование модели		Внутренний блок / Наружный блок	ASYG07LE / AOYG07LE	ASYG09LE / AOYG09LE	ASYG12LE / AOYG12LE	ASYG14LE / AOYG14LE
Параметры электропитания		В/Ф/Гц	230/1/50	230/1/50	230/1/50	230/1/50
Производительность	Охлаждение	кВт	2,1	2,5	3,4	4,0
	Нагрев		3,0	3,2	4,0	5,0
Потребляемая мощность	Охлаждение/Нагрев	кВт	0,47/0,69	0,64/0,75	0,92/0,99	1,11/1,31
Коэффициент энергетической эффективности	Охлаждение	Вт/Вт	4,47-A	3,91-A	3,70-A	3,62-A
	Нагрев		4,38-A	4,27-A	4,04-A	3,83-A
Рабочий ток	Охлаждение/Нагрев	А	2,7/3,5	3,5/3,8	4,4/4,7	5,3/6,0
Осушение		л/ч	1,3	1,3	1,8	2,1
Уровень шума (Внутренний блок)	Охлаждение H/M/L/Q	дБ(А)	43/38/31/21	43/38/31/21	43/38/31/21	*
Уровень шума (Наружный блок)	Охлаждение		45	45	50	49
Производительность вентилятора (выс. скорость)	Внутр. / Нар. блок	м³/ч	690/1720	690/1720	690/1830	*
Габариты (В x Ш x Г)	Внутренний блок	мм	260 x 790 x 198	260 x 790 x 198	260 x 790 x 198	280 x 790 x 203
	Наружный блок		540 x 660 x 290	540 x 660 x 290	540 x 660 x 290	540 x 790 x 290
Вес	Внутренний блок	кг	7,5(16,5)	7,5(16,5)	7,5(16,5)	8,0(17,6)
	Наружный блок		23(50,6)	23(50,6)	29(63,8)	35(77)
Диаметр соединительного патрубка (жидкость/ газ)		мм	6,35/9,52	6,35/9,52	6,35/9,52	6,35/12,7
Диаметр линии отвода конденсата (внутр./ наруж.)			16/29	16/29	16/29	16/29
Макс. длина магистрали (без дополнительной заправки)		м	20(15)	20(15)	20(15)	20(15)
Макс. перепад высот			15	15	15	15
Диапазон рабочих температур	Охлаждение	°C (сух. терм.)	-10~43	-10~43	-10~43	-10~43
	Нагрев		-15~24	-15~24	-15~24	-15~24
Тип хладагента			R410A	R410A	R410A	R410A

Режим повышенной мощности

Система работает в течение 20 минут с максимальной скоростью вентилятора и компрессора. Таким образом воздух в помещении быстро охлаждается (или прогревается).

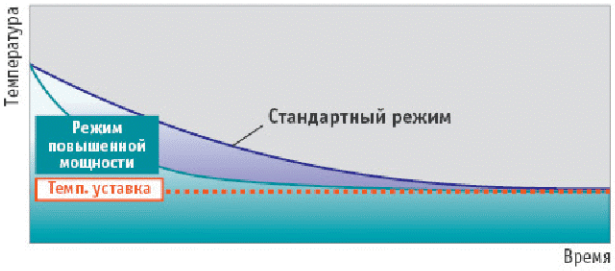

Режим поддержания тепла (10 °C)*

Позволяет поддерживать температуру в комнате на уровне не ниже 10 °C, чтобы помещение не выхолаживалось в зимнее время и в то же время не было неэффективных затрат энергии.

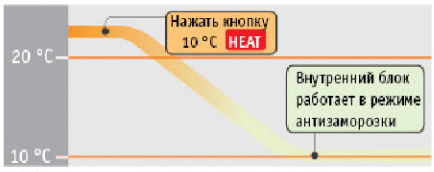

* Задействуется только с беспроводного пульта.

Внимание:

- Если температура в помещении превышает 10 °C, режим антизаморозки не включается. При понижении температуры до величины менее 10 °C включается прогрев воздуха в помещении. Далее температура будет поддерживаться на уровне 10 °C в течение 48 часов.
- После завершения работы в режиме поддержания тепла кондиционер будет поддерживать температурные параметры в помещении заданные до включения режима.

Режим малошумной работы наружного блока

Режим малошумной работы наружного блока задается с беспроводного пульта.

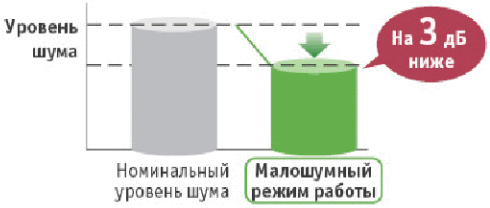

Простота в обслуживании

Съемная панель облегчает обслуживание.

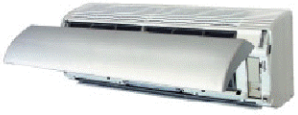

Индикатор очистки фильтра

При загрязнении фильтра загорается светоиндикатор.

Низкий уровень шума

В режиме охлаждения
(для моделей 07, 09 и 12)

Малошумный режим	Уровень шума: 21 дБ(А)

Работа при низких температурах

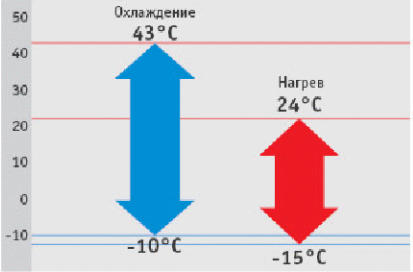

Опциональные принадлежности

Проводной пульт: UTB-YUD
Модуль внешних связей: UTY-XCBXE
Комплект кабеля связи: UTY-XWZX

Габаритные размеры

(Размеры указаны в мм.)

Модели: ASYA18LE / ASYA24LC / ASYA30LC

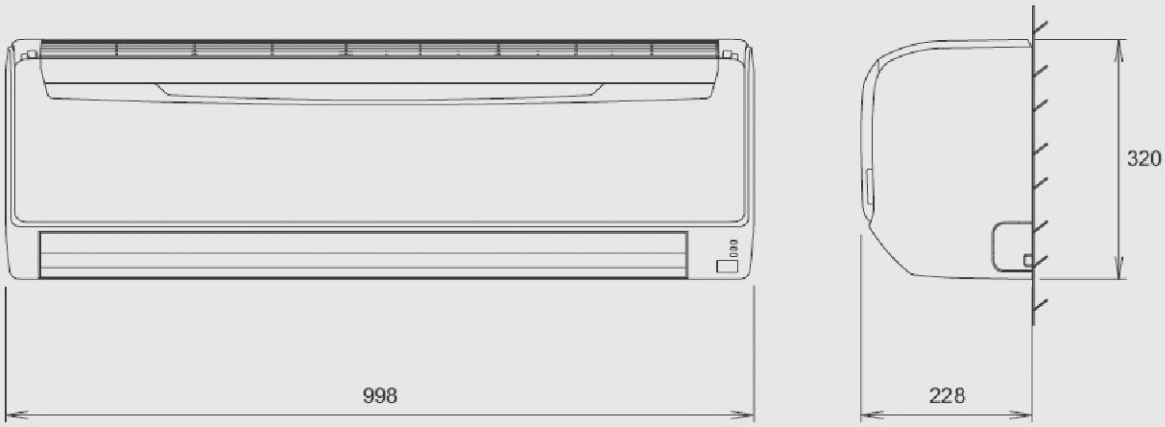

Настенные кондиционеры

(для 18) (для 24)
Беспроводной пульт

Для ASYG18LF

Для ASYG24LF

Для ASYG30LF

ASYG18LF CLASS A ALL DC
C 5,20 кВт H 6,30 кВт

ASYG24LF CLASS A ALL DC
C 7,10 кВт H 8,20 кВт

ASYG30LF CLASS A ALL DC
C 8,00 кВт H 8,80 кВт

В режиме нагрева направленная вниз мощная струя теплого воздуха обеспечивает комфорт даже на уровне пола

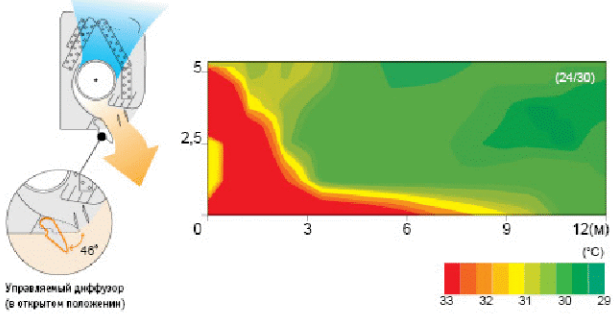

Параметры наружного воздуха: температура 2 °C, отн. влажность 60%

Режим работы: нагрев

Температурная уставка (макс.): 30 °C

Скорость вентилятора: высокая

Направление воздушного потока: вертикально вниз

Безопасный для здоровья горизонтальный поток охлажденного воздуха

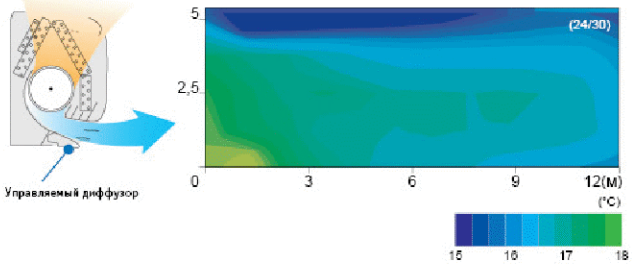

Параметры наружного воздуха: температура 35 °C, отн. влажность 40%

Режим работы: охлаждение

Температурная уставка (мин.): 18 °C

Скорость вентилятора: высокая

Направление воздушного потока: горизонтально

Характеристики

Наименование модели	Внутренний блок / Наружный блок		ASYG18LF	ASYG24LF	ASYG30LF
			A0YG18LF	A0YG24LF	A0YG30LF
Параметры электропитания		В/Ф/Гц	230/1/50	230/1/50	230/1/50
Производительность	Охлаждение	кВт	5.20(0.9~6.0)	7.10(0.9~8.0)	8.00(2.9~9.0)
	Нагрев	кВт	6.30(0.9~9.1)	8.00(0.9~10.6)	8.80(2.2~11.0)
Потребляемая мощность	Охлаждение/Нагрев	кВт	1.52/1.71	2.20/2.21	2.49/2.44
Коэффициент энергетической эффективности	Охлаждение	Вт/Вт	3.42-A	3.23-A	3.21-A
	Нагрев	Вт/Вт	3.68-A	3.61-A	3.61-A
Рабочий ток	Охлаждение/Нагрев	А	6.8/7.6	9.7/9.8	10.9/10.7
Осушение		л/ч	2.8	2.7	3.2
Уровень шума (Внутренний блок)	Охлаждение H/M/L/Q	дБ(А)	43/37/33/26	47/42/37/32	48/42/37/33
Уровень шума (Наружный блок)	Охлаждение	дБ(А)	51	52	53
Производительность вентилятора (выс. скорость)	Внутр. / Нар. блок	м³/ч	900/2070	1100/2340	1100/3600
Габариты (В x Ш x Г)	Внутренний блок	мм	320X998X238	320X998X238	320X998X238
	Наружный блок	мм	620X790X298	14(30.8)	14(30.8)
Вес	Внутренний блок	кг	14(30.8)	578X790X315	830X900X330
	Наружный блок	кг	40(88)	43(95)	61(135)
Диаметр соединительного патрубка (жидкость/ газ)		мм	6.35/12.8	6.35/15.88	9.52/15.88
Диаметр линии отвода конденсата (внутр./ наруж.)		мм	16/29	16/29	16/29
Макс. длина магистрали (без дополнительной заправки)		м	25(15)	30(15)	50(20)
Макс. перепад высот		м	20	20	30
Диапазон рабочих температур	Охлаждение	°C (сух. терм.)	-10~46	-10~46	-10~46
	Нагрев	°C (сух. терм.)	-15~24	-15~24	-15~24
Тип хладагента			R410A	R410A	R410A

Для очистки воздуха используются:

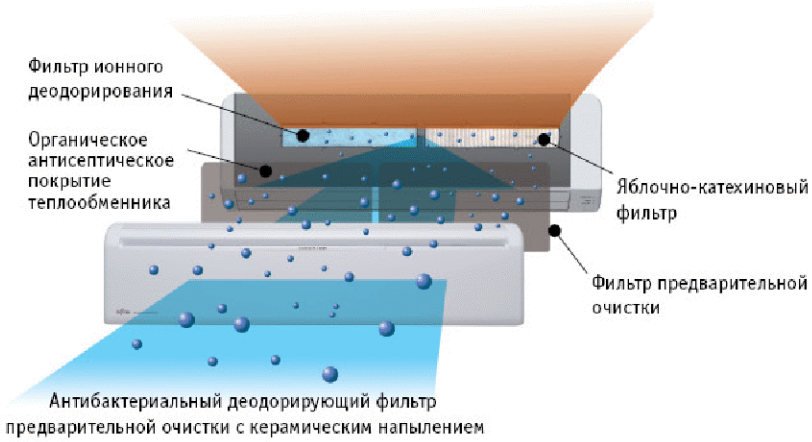

Фильтр ионного деодорирования с длительным сроком службы*

Запахи эффективно поглощаются благодаря воздействию ионов, которые излучают напыленные на сетку фильтра микрочастицы керамики.

* При регулярной промывке срок службы фильтра может достигать 3 лет.

Яблочно-катехиновый фильтр

Мелкие частицы пыли, невидимые споры плесени и вредные микроорганизмы притягиваются и поглощаются благодаря электростатическим свойствам фильтра, а затем обезвреживаются под воздействием полифенола (вещества, содержащегося в яблоках).

Гибкость монтажа

Модель	18	24	30
Максимальная длина магистрали, м	25	30	50
Максимально допустимый перепад высот, м	20	20	30

Простота в обслуживании

Легкость очистки дренажного поддона и промывки фильтров.

Работа при низких температурах

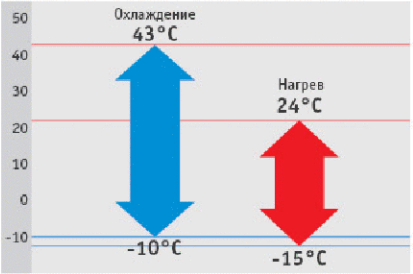

Опциональные принадлежности

Проводной пульт: UTB-YUD
Комплект кабеля связи: UTY-XWZX

Габаритные размеры

Модели: ASYG18LF / ASYG24LF / ASYG30LF
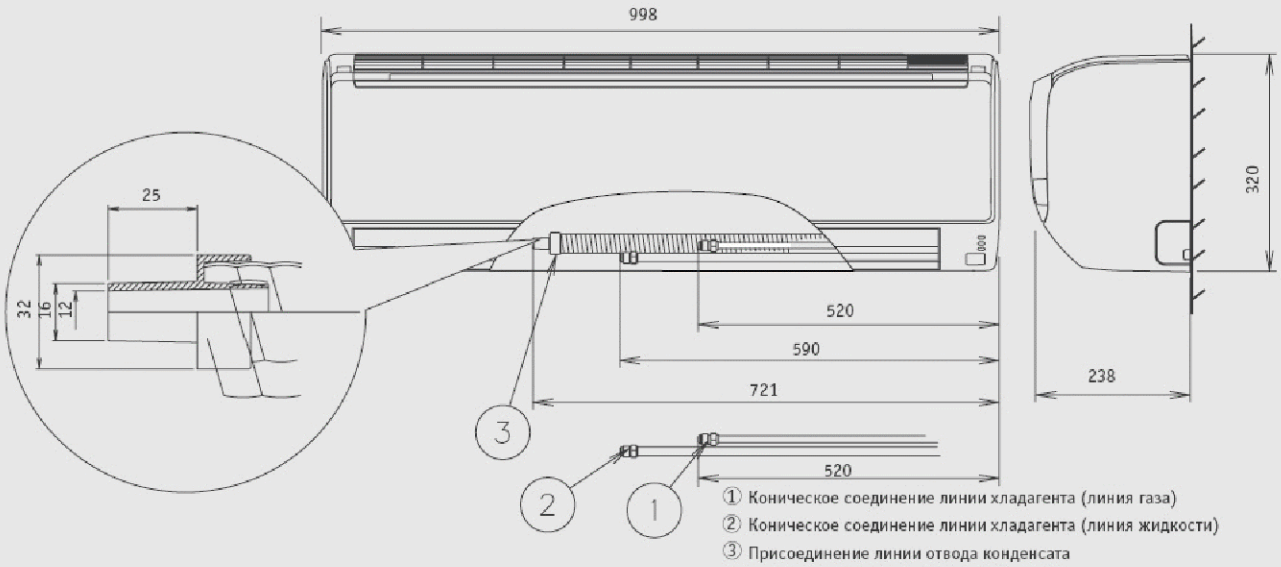
(Размеры указаны в мм.)